Serie

Vite-faston
Screw-tabs

Morsettiere in poliammide PA6.6, con 25% fibra vetro, autoestinguente UL94V0, omologate GWT750°C in 2' sec. (EN60695-2-11) per temperatura di esercizio di 150°C.

Terminal blocks in polyamide PA6.6, with 25% fibreglass, self-extinguishing UL94V0, approved GWT750°C in 2' sec (EN60695-2-11) for working temperature of 150°C.

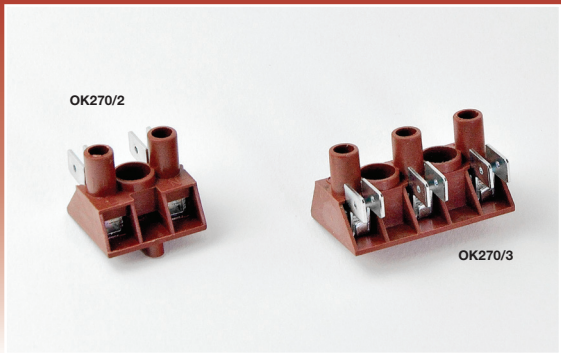

CE

Descrizione *Description*		Articolo *Item*	Codice *Code*	Articolo *Item*	Codice *Code*
Morsettiere senza lamella *Terminal blocks without wire protector*		OK 270/2	4380217	OK 270/3	4380317
Morsettiere con lamella in acciaio inox (LP) *Terminal blocks with wire protector in stainless steel (LP)*		OK 270/2 LP	4381217	OK 270/3 LP	4381317
Numero poli *Number of poles*		**2**		**3**	
Dimensioni: *Dimensions:*					
Passo *Pitch*	**A** mm	**16**		**16**	
Lunghezza *Lenght*	**B** mm	41		25	
Larghezza *Width*	**C** mm	**C1** 24	**C2** 26	**C1** 24	**C2** 26
Altezza *Height*	**D** mm	**D1** 21,6	**D2** 24,6	**D1** 21,6	**D2** 24,6
Diametro foro di fissaggio *Fixing hole diameter*	**E** mm	4,2		4,2	
Diametro piolino di aggancio *Fixing pin diameter*	**F** mm	4		4	
Vite (in acciaio zincato bianco) *Screw (in white zinc plated steel)*	**G** M	3,5		3,5	
Elementi di connessione faston 6,3x0,8 mm *Tabs 6,3x0,8 mm*		in acciaio zincato bianco lanthane alta resistenza *white lanthane zinc plated high resistance steel*			
Temperatura di esercizio *Working temperature*	°C	**150**		**150**	
Imballo: *Packing:*		1000		1000	
Approvazioni: *Approvals:*					
	CEI EN 60988-1/2-1 CEI EN 61210	**4mm²** **32A**	**450V**	**4mm²** **32A**	**450V**
	CEI EN 60335-1 CEI EN 60695-2-11/12	**GWT 750°C / GWFI 960°C**		**GWT 750°C / GWFI 960°C**	
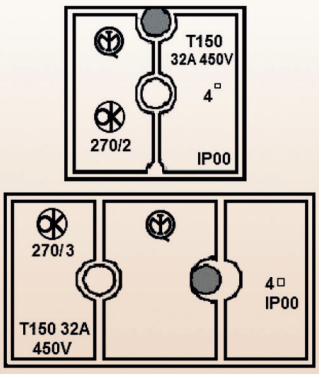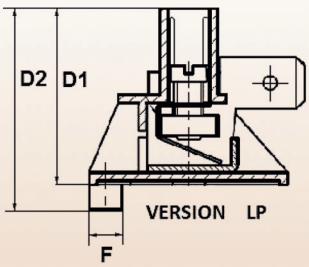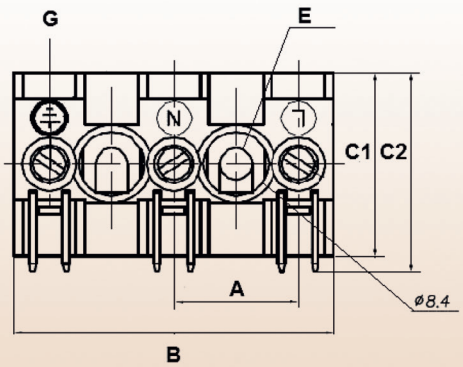
POSIZIONE PIOLINO DI FISSAGGIO
FIXING PIN POSITION